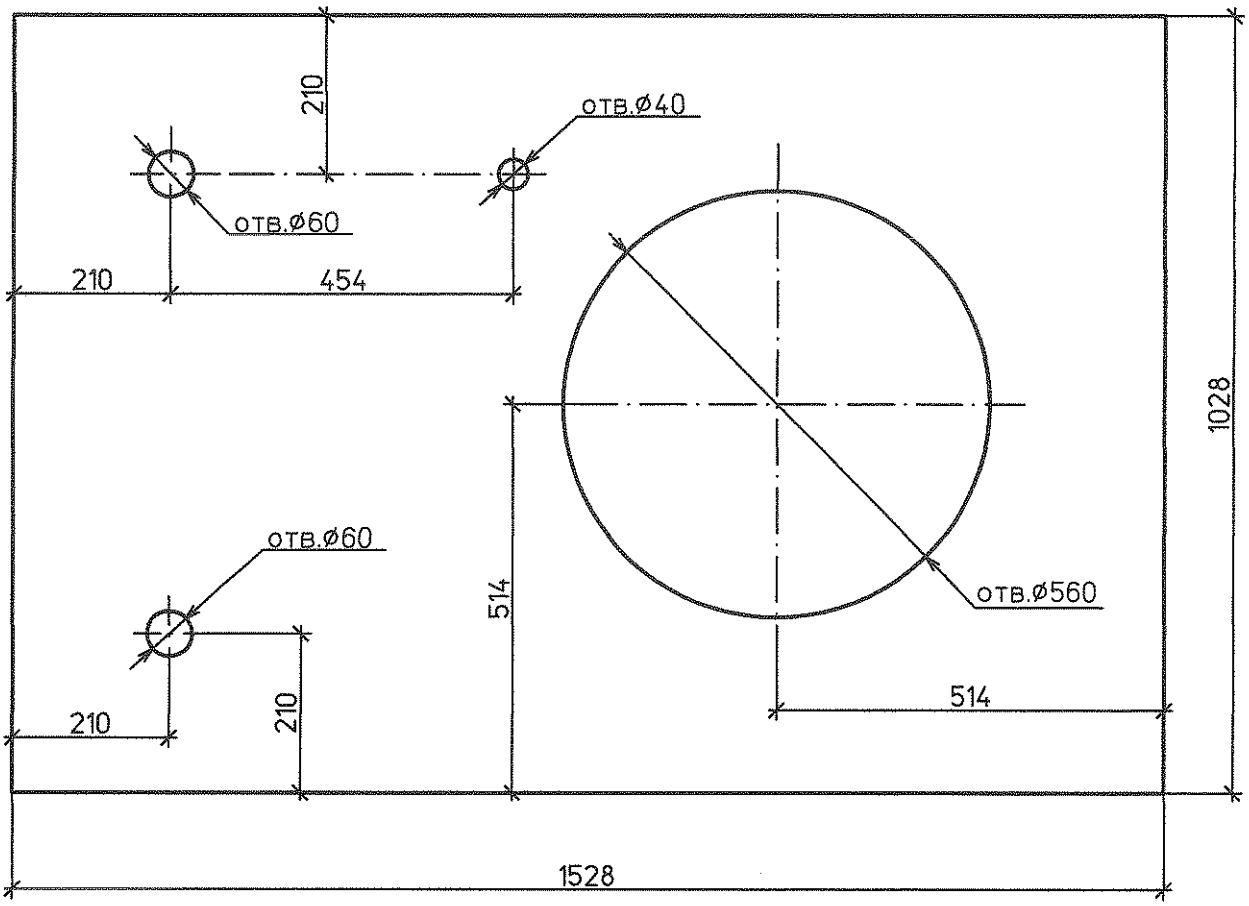

Спецификация деталей

Поз.	Обозначение	Наименование	Кол.	Материал	Масса, кг ед.	Масса, кг общ.	Примечание
1	ГОСТ 19903–74	Лист Б–ПН–0 4х1528х1028	1	Ст3сп5 ГОСТ 14637–89	41,5	41,5	

Итого: 41,5 кг

1 Общий вид бака см. л.2

Взам. инв. №

Подпись и дата

Инв. № подл. 83751

Изм.	Кол.уч.	Лист	№док.	Подп.	Дата
Н. контр.		Михеев			12.05.14
Проверил		Шкитилева			05.05.14
Разработал		Михеев			5.05.14

1350.12.38А–30UHJ–1837–TD

Объекты III очереди строительства
ЗАО СГК (ТЭЦ)

Трубопроводы машзала БВД в осях 16–28 в рядах А–В и внутристанционные трубопроводы

Стадия	Лист	Листов
Р	2.1	

Нестандартное оборудование. Бак перелива масла V=2,5м³. Крыша

ОТКРЫТОЕ АКЦИОНЕРНОЕ ОБЩЕСТВО ИНСТИТУТ ТЕПЛОЭЛЕКТРОПРОЕКТ НИЖНИЙ НОВГОРОД

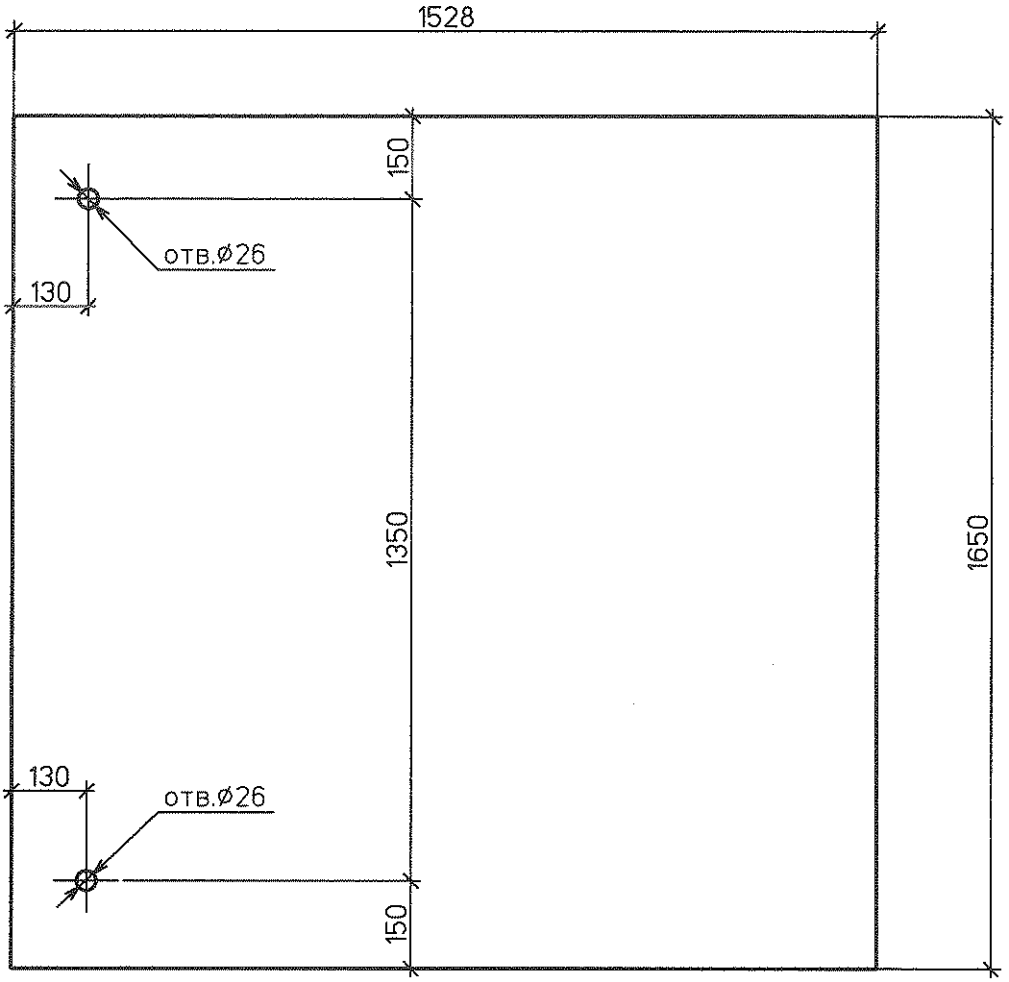

Спецификация деталей

Поз.	Обозначение	Наименование	Кол.	Материал	Масса, кг		Приме-чание
					ед.	общ.	
1	ГОСТ 19903-74	Лист Б-ПН-0 4х1528х1650	1	Ст3сп5 ГОСТ 14637-89	79,2	79,2	

Итого: 79,2 кг

1 Общий вид бака см. л.2

Инв. № подл. | Подпись и дата | Взам. инв. №

83751

Изм.	Кол.уч.	Лист	№док.	Подп.	Дата

1350.12.38А-30UHJ-1837-TD

Объекты III очереди строительства
ЗАО СГК (ТЭЦ)

Трубопроводы машзала БВД в осях 16-28 в рядах А-В и внутристанционные трубопроводы

Стадия	Лист	Листов
Р	2.2	

Н. контр.	Михеев		05.05.14
Проверил	Шкитилева		05.05.14
Разработал	Михеев		05.05.14

Нестандартное оборудование. Бак перелива масла V=2,5м³. Стенка

ОТКРЫТОЕ АКЦИОНЕРНОЕ ОБЩЕСТВО ИНСТИТУТ ТЕПЛОЭЛЕКТРОПРОЕКТ НИЖНИЙ НОВГОРОД

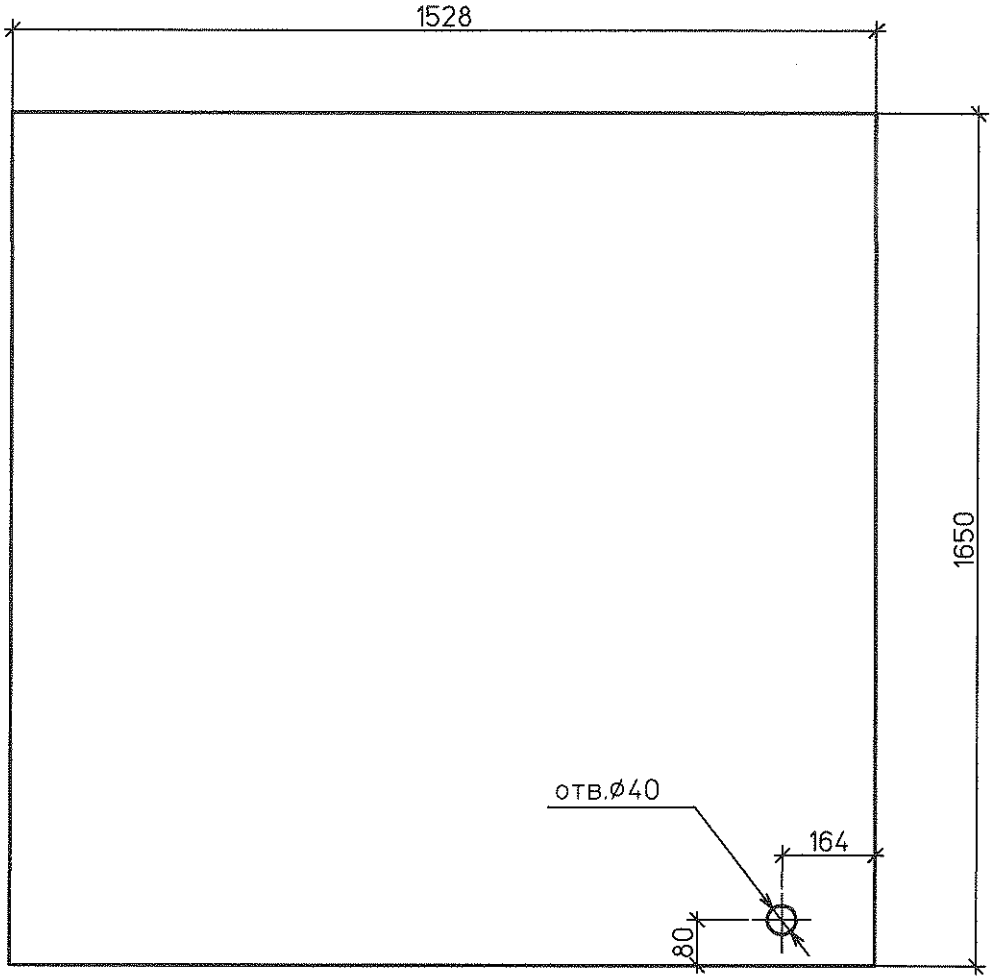

Спецификация деталей

Поз.	Обозначение	Наименование	Кол.	Материал	Масса, кг		Приме-чание
					ед.	общ.	
1	ГОСТ 19903–74	Лист Б–ПН–О 4х1528х1650	1	Ст3сп5 ГОСТ 14637–89	79,2	79,2	

Итого: 79,2 кг

1 Общий вид бака см. л.2

Изм.	Кол.уч.	Лист	№док.	Подп.	Дата	1350.12.38А–30UHJ–1837–TD			
						Объекты III очереди строительства ЗАО СГК (ТЭЦ)			
						Трубопроводы машзала БВД в осях 16–28 в рядах А–В и внутристанционные трубопроводы	Стадия	Лист	Листов
							Р	2.3	
Н. контр.		Михеев			05.05	Нестандартное оборудование. Бак перелива масла V=2,5м³. Стенка	ОТКРЫТОЕ АКЦИОНЕРНОЕ ОБЩЕСТВО ИНСТИТУТ ТЕПЛОЭЛЕКТРОПРОЕКТ НИЖНИЙ НОВГОРОД		
Проверил		Шкитилева			05.05				
Разработал		Михеев			05.05				

Инв. № подл. | Подпись и дата | Взам. инв. №

83751

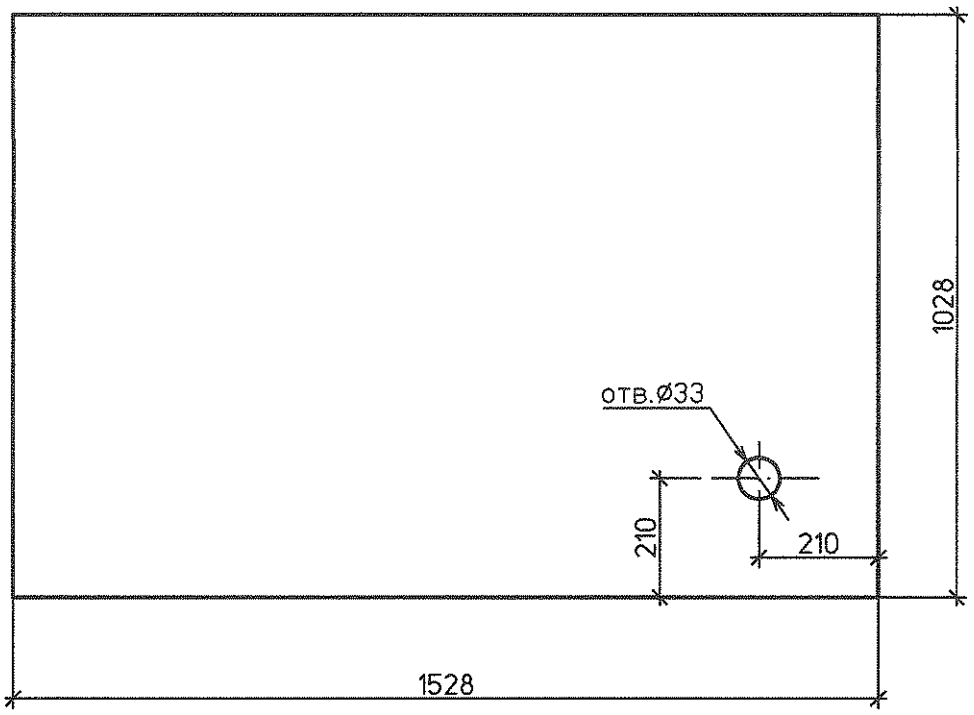

Спецификация деталей

Поз.	Обозначение	Наименование	Кол.	Материал	Масса, кг ед.	Масса, кг общ.	Приме-чание
1	ГОСТ 19903-74	Лист Б-ПН-0 4х1528х1028	1	Ст3сп5 ГОСТ 14637-89	49,32	49,32	

Итого: 49,32 кг

1 Общий вид бака см. л.2

Взам. инв. №

Подпись и дата

Инв. № подл. 83751

Изм.	Кол.уч.	Лист	№док.	Подп.	Дата

1350.12.38А-30UHJ-1837-TD

Объекты III очереди строительства
ЗАО СГК (ТЭЦ)

Трубопроводы машзала БВД в осях 16-28 в рядах А-В и внутристанционные трубопроводы.

Стадия	Лист	Листов
Р	2.4	

Н. контр.	Михеев		05.05.14
Проверил	Шкитилева		05.05.14
Разработал	Михеев		5.05.14

Нестандартное оборудование. Маслобак перелива масла V=2,5м³. Днище

ОТКРЫТОЕ АКЦИОНЕРНОЕ ОБЩЕСТВО ИНСТИТУТ ТЕПЛОЭЛЕКТРОПРОЕКТ НИЖНИЙ НОВГОРОД

1–1

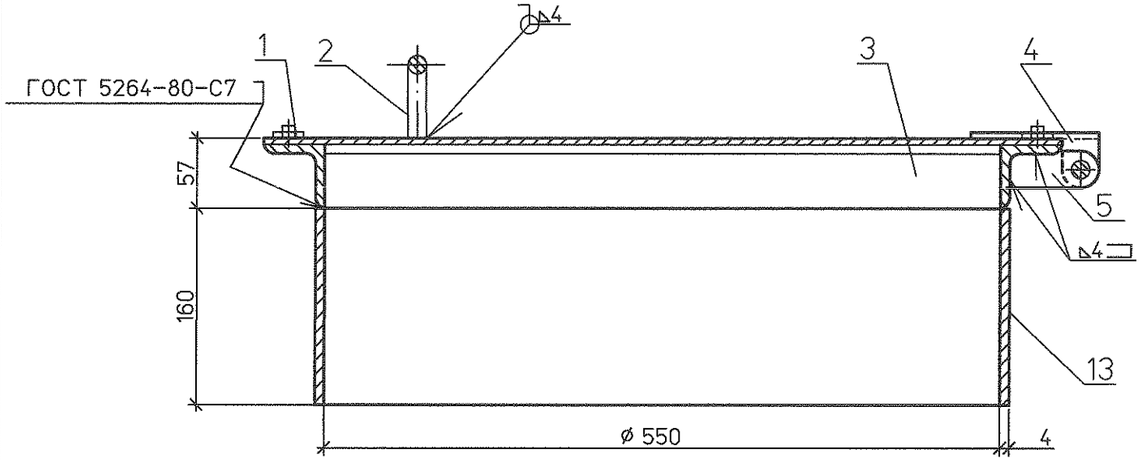

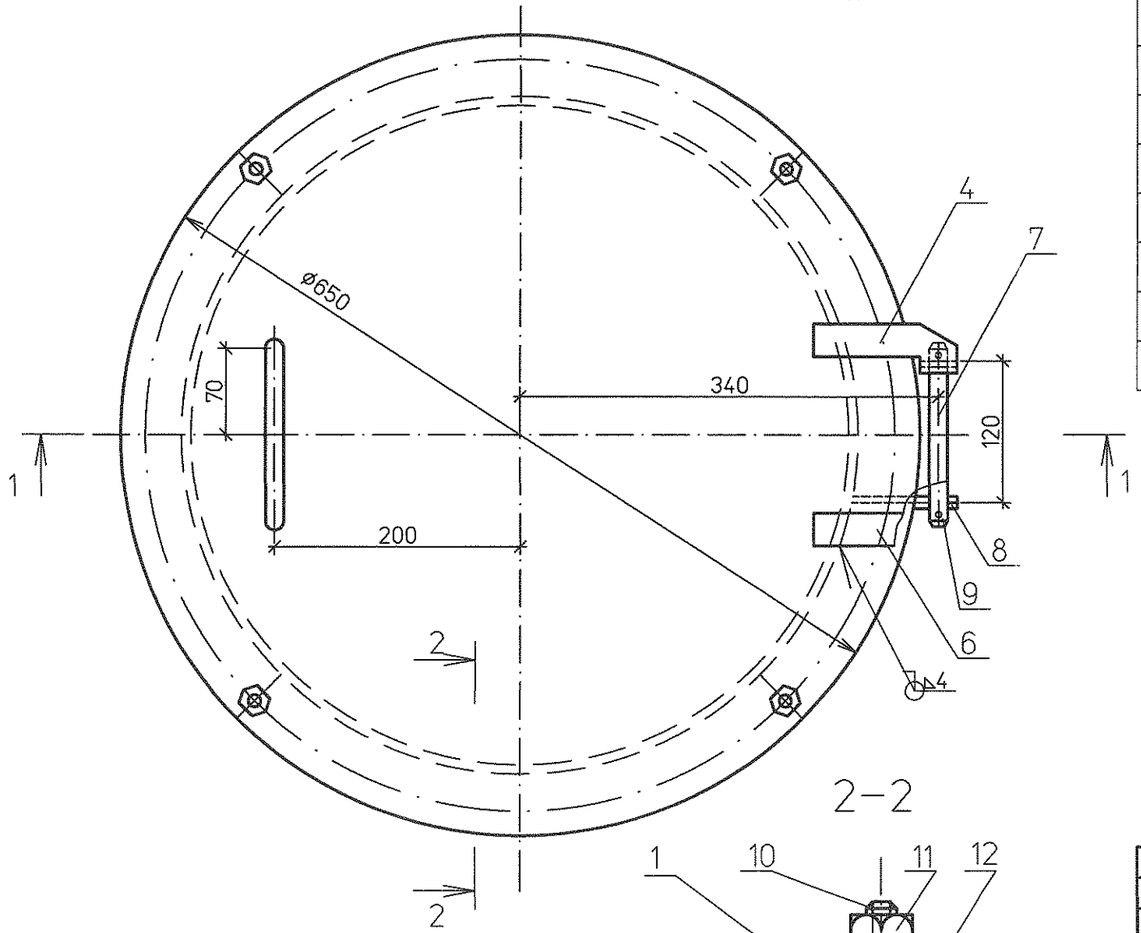

2–2

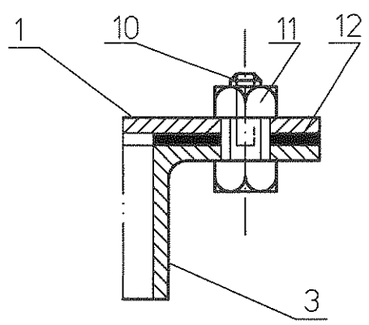

Спецификация деталей

Поз.	Обозначение	Наименование	Кол.	Материал	Масса, кг ед.	Масса, кг общ.	Примечание
1	1350.12.38А–30UHJ–1837–TD л.2.6	Крышка	1	Ст3сп5 ГОСТ 14637–89	10,4	10,4	
2	1350.12.38А–30UHJ–1837–TD л.2.7	Ручка	1	Ст3сп5 ГОСТ 1050–88	0,38	0,38	
3	1350.12.38А–30UHJ–1837–TD л.2.8	Фланец	1	Сборный	7,13	7,13	
4	1350.12.38А–30UHJ–1837–TD л.2.9	Скоба левая	1	Ст3сп5 ГОСТ 14637–89	0,12	0,12	
5	1350.12.38А–30UHJ–1837–TD л.2.10	Ушко	2	Ст3сп5 ГОСТ 14637–89	0,08	0,16	
6	1350.12.38А–30UHJ–1837–TD л.2.11	Скоба правая	1	Ст3сп5 ГОСТ 14637–89	0,12	0,12	
7	1350.12.38А–30UHJ–1837–TD л.2.12	Ось	1	Ст3сп5 ГОСТ 1050–88	0,245	0,245	
8	ГОСТ 6958–78	Шайба 16	2	Ст3 ГОСТ 18123–82	0,014	0,028	
9	ГОСТ 397–79	Шплинт 5х20	2	Ст3сп ГОСТ 380–94	0,0046	0,0092	
10	ГОСТ 17798–70	Болт М12х35 4.6	4	20 ГОСТ 1759.0–87	0,048	0,192	
11	ГОСТ 5915–70	Гайка М12. 5	4	20 ГОСТ 1759.0–87	0,015	0,06	
12	ГОСТ 15180–86	Прокладка м²	0,33	ПМБ ГОСТ 481–80	4,0	1,32	
13	1350.12.38А–30UHJ–1837–TD л.2.13	Обечайка	1	Ст3сп ГОСТ 14637–89	9,5	9,5	
	ГОСТ 9467–75	Наплавленный металл		Э42А		1,5	

Итого: 31,2 кг

1 Общий вид бака см. л.2

2 Сварку выполнить по ГОСТ 5264–80. Катет шва – по наименьшей толщине свариваемых деталей.

Изм.	Кол.уч.	Лист	№док.	Подп.	Дата
Н. контр.		Михеев			
Проверил		Шкитилева			
Разработал		Михеев			

1350.12.38А–30UHJ–1837–TD

Объекты III очереди строительства
ЗАО СГК (ТЭЦ)

Трубопроводы машзала БВД в осях 16–28 в рядах А–В и внутристанционные трубопроводы.

Нестандартное оборудование. Бак перелива масла V=2,5м³. Лаз. Сборочный чертеж

Стадия	Лист	Листов
Р	2.5	

ОТКРЫТОЕ АКЦИОНЕРНОЕ ОБЩЕСТВО ИНСТИТУТ ТЕПЛОЭЛЕКТРОПРОЕКТ НИЖНИЙ НОВГОРОД

Инв. № подл. | Подпись и дата | Взам. инв. №

83751

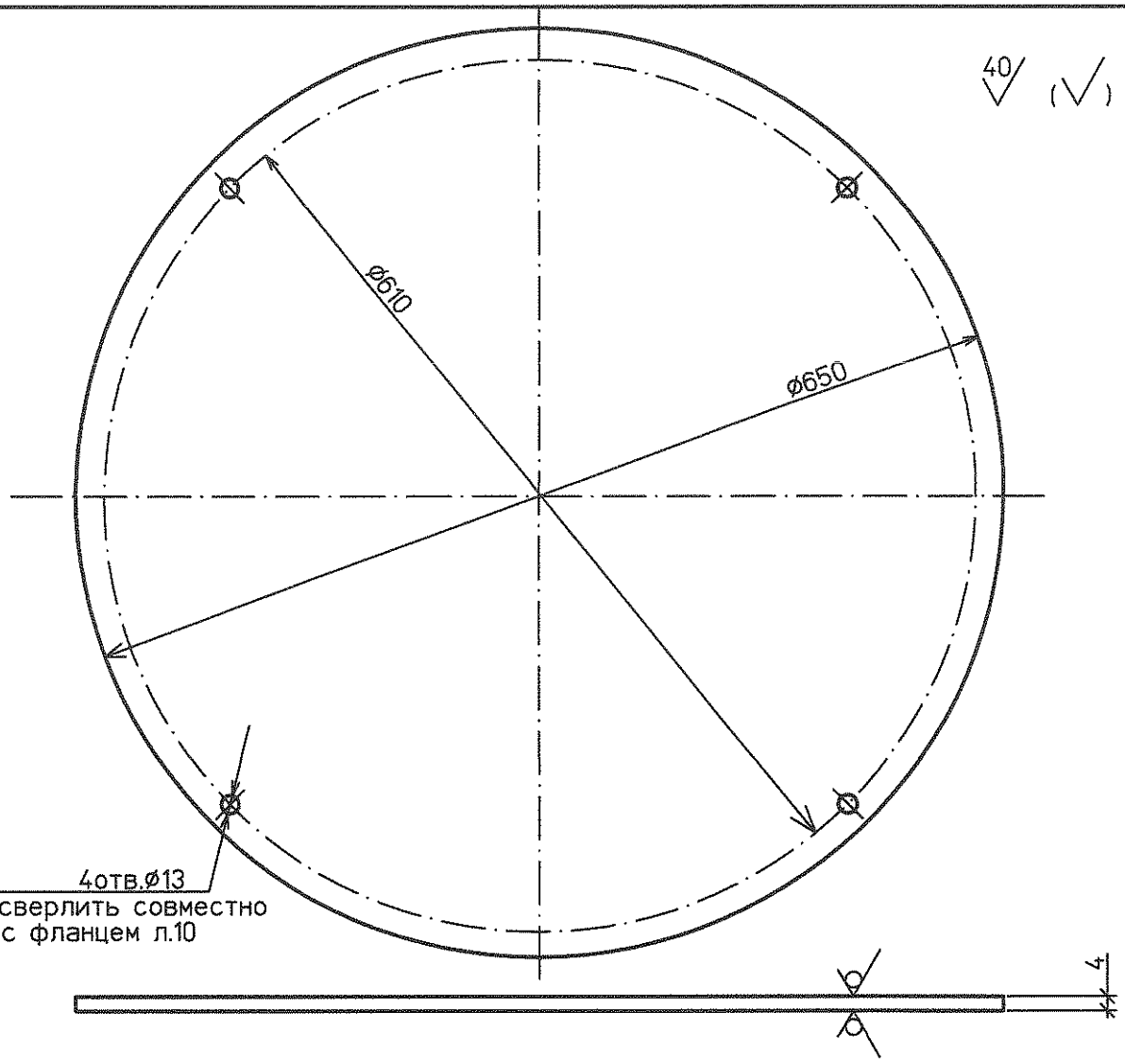

Спецификация деталей

Поз.	Обозначение	Наименование	Кол.	Материал	Масса, кг ед.	Масса, кг общ.	Приме-чание
1	ГОСТ 19903-74	Лист Б-ПН-0-4 м²	0.33	ст3сп5 ГОСТ 14637-89	31.4	10.4	

Итого: 10.4 кг

1 Общий вид лаза см. л.2.5

Изм.	Кол.уч.	Лист	№док.	Подп.	Дата	x.12.38A-30UHJ-1837-TD			
						Объекты III очереди строительства ЗАО СГК (ТЭЦ)			
						Трубопроводы машзала БВД в осях 16-28 в рядах А-В и внутристанционные трубопроводы	Стадия	Лист	Листов
							Р	2.6	
Н. контр.		Михеев			05.14	Нестандартное оборудование. Бак перелива масла V=2,5м³. Лаз. Крышка	ОТКРЫТОЕ АКЦИОНЕРНОЕ ОБЩЕСТВО ИНСТИТУТ ТЕПЛОЭЛЕКТРОПРОЕКТ НИЖНИЙ НОВГОРОД		
Проверил		Шкитилева			05.14				
Разработал		Михеев			05.14				

Взам. инв. №

Подпись и дата

Инв. № подл. 83751

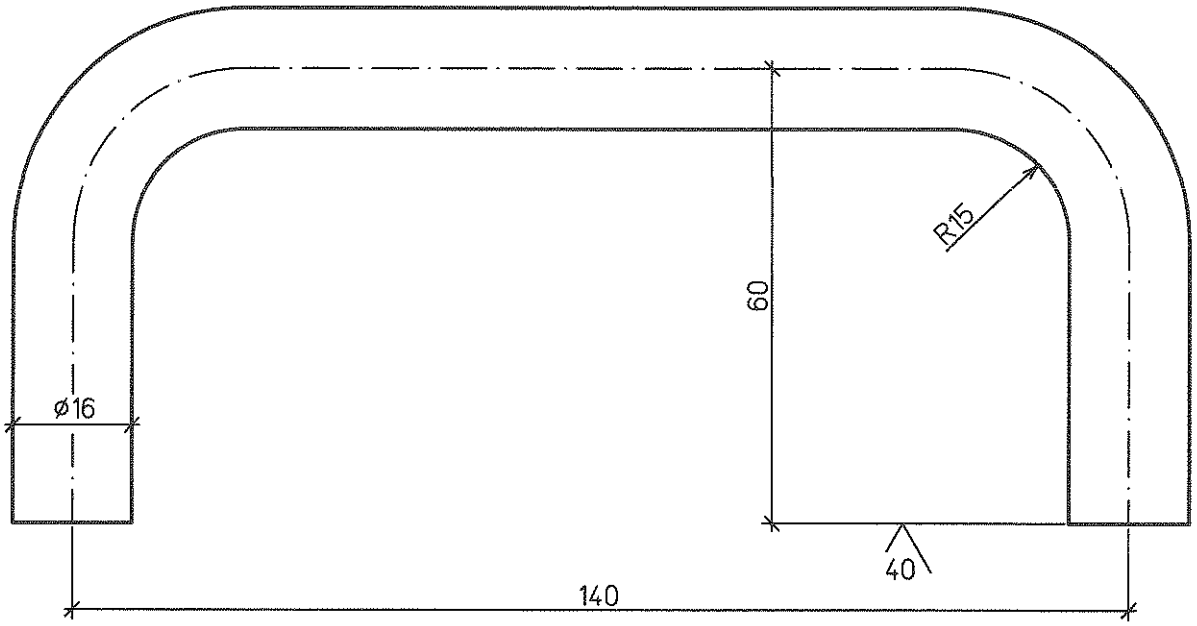

Спецификация деталей

Поз.	Обозначение	Наименование	Кол.	Материал	Масса, кг		Приме-чание
					ед.	общ.	
1	ГОСТ 2590-2006	Круг В-16 L=260	1	Ст3пс6 ГОСТ 1050-88	0,38	0,38	

Итого: 0,38 кг

1 Сборочный чертеж лаза см. л.2.5

Изм.	Кол.уч.	Лист	№док.	Подп.	Дата	1350.12.38А-30UHJ-1837-TD			
						Объекты III очереди строительства ЗАО СГК (ТЭЦ)			
						Трубопроводы машзала БВД в осях 16-28 в рядах А-В и внутристанционные трубопроводы	Стадия	Лист	Листов
							Р	2.7	
Н. контр.		Михеев			20.05.14	Нестандартное оборудование. Бак перелива масла V=2,5м³. Лаз. Ручка	ОТКРЫТОЕ АКЦИОНЕРНОЕ ОБЩЕСТВО ИНСТИТУТ ТЕПЛОЭЛЕКТРОПРОЕКТ НИЖНИЙ НОВГОРОД		
Проверил		Шкитилева			05.05.14				
Разработал		Михеев							

Инв. № подл. | Подпись и дата | Взам. инв. №

83751

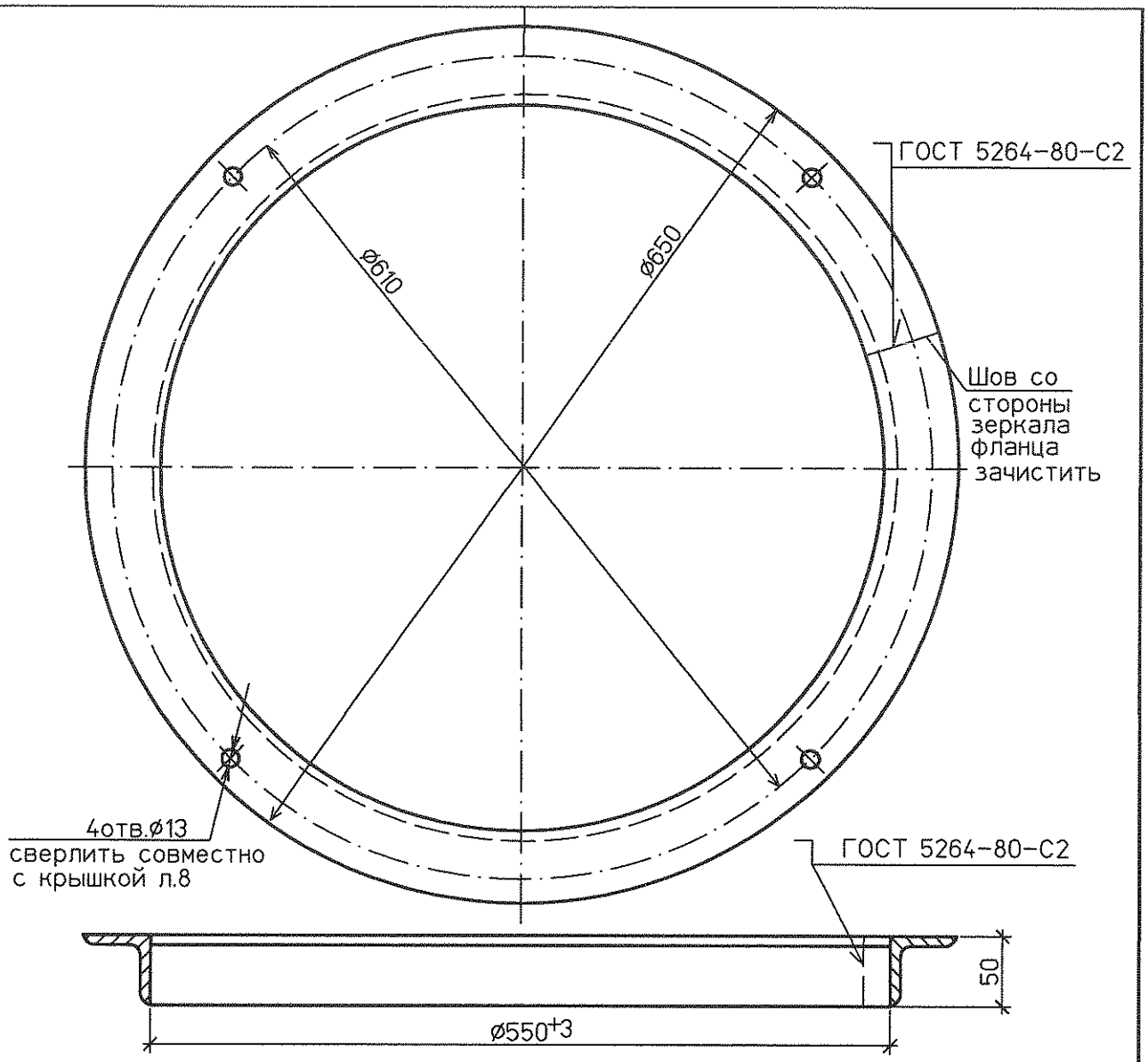

Спецификация деталей

Поз.	Обозначение	Наименование	Кол.	Материал	Масса, кг		Приме-чание
					ед.	общ.	
1	ГОСТ 8509-93	Уголок 50х5-В L=1885	1	Ст3пс6 ГОСТ 535-2005	7,11	7,11	
	ГОСТ 9467-75	Наплавленный металл		Э42А		0,03	

Итого: 7,13 кг

1 Сборочный чертеж лаза см. л.2.5
2 Допускается изготовление из двух частей.

Изм.	Кол.уч.	Лист	№док.	Подп.	Дата

1350.12.38А-30UHJ-1837-TD

Объекты III очереди строительства
ЗАО СГК (ТЭЦ)

Трубопроводы машзала БВД в осях 16-28 в рядах А-В и внутристанционные трубопроводы

Стадия	Лист	Листов
Р	2.8	

Н. контр.	Михеев		12.05.14
Проверил	Шкитилева		12.05.14
Разработал	Михеев		12.05.14

Нестандартное оборудование. Бак перелива масла V=2,5м³. Лаз. Фланец

ОТКРЫТОЕ АКЦИОНЕРНОЕ ОБЩЕСТВО ИНСТИТУТ ТЕПЛОЭЛЕКТРОПРОЕКТ НИЖНИЙ НОВГОРОД

Инв. № подл. | Подпись и дата | Взам. инв. №

83751

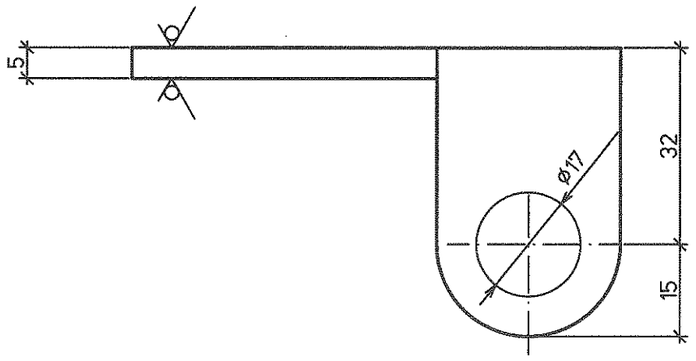

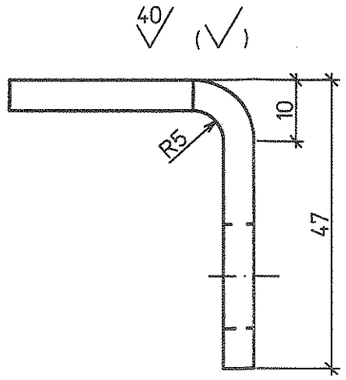

Спецификация деталей

Поз.	Обозначение	Наименование	Кол.	Материал	Масса, кг ед.	Масса, кг общ.	Приме-чание
1	ГОСТ 19903-74	Лист Б-ПН-0-5 м²	0,003	Ст3сп5 ГОСТ 14637-89	39,25	0,12	

Итого: 0,12 кг

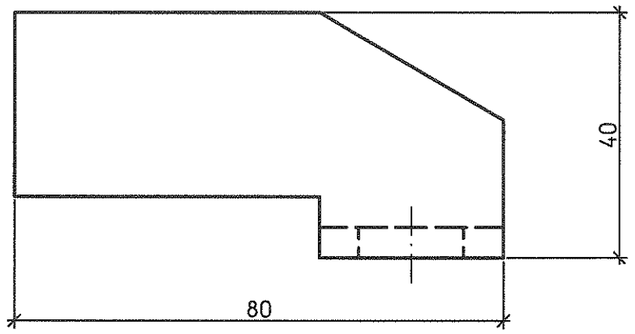

Развертка

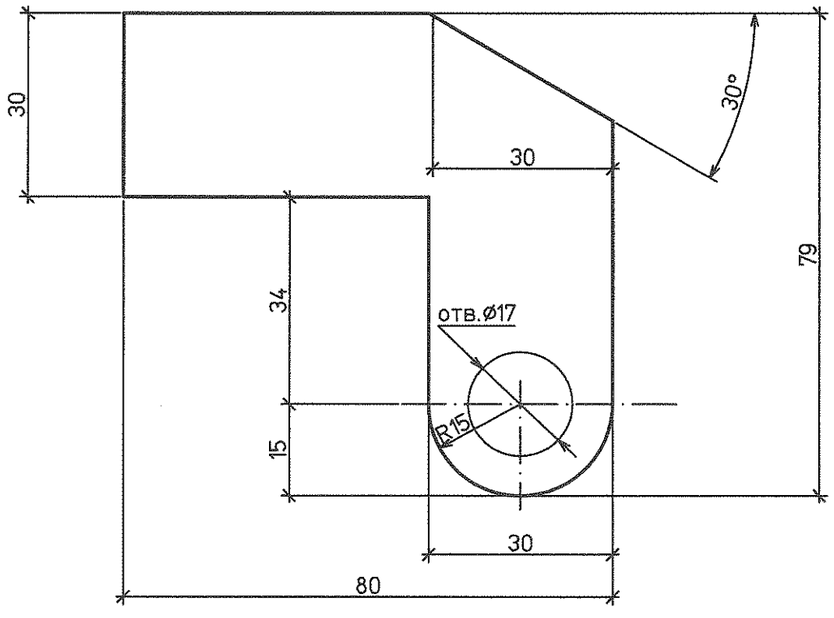

1 Сборочный чертеж лаза см. л.2.5

Изм.	Кол.уч.	Лист	№док.	Подп.	Дата	1350.12.38А-30UHJ-1837-TD			
						Объекты III очереди строительства ЗАО СГК (ТЭЦ)			
						Трубопроводы машзала БВД в осях 16-28 в рядах А-В и внутристанционные трубопроводы	Стадия: Р	Лист: 2.9	Листов:
Н. контр.		Михеев			12.05.19	Нестандартное оборудование. Бак перелива масла V=2,5м³. Лаз. Скоба левая	ОТКРЫТОЕ АКЦИОНЕРНОЕ ОБЩЕСТВО ИНСТИТУТ ТЕПЛОЭЛЕКТРОПРОЕКТ НИЖНИЙ НОВГОРОД		
Проверил		Шкитилева			05.05.19				
Разработал		Михеев			5.05.19				

Инв. № подл. | Подпись и дата | Взам. инв. №
83751

40 (√)

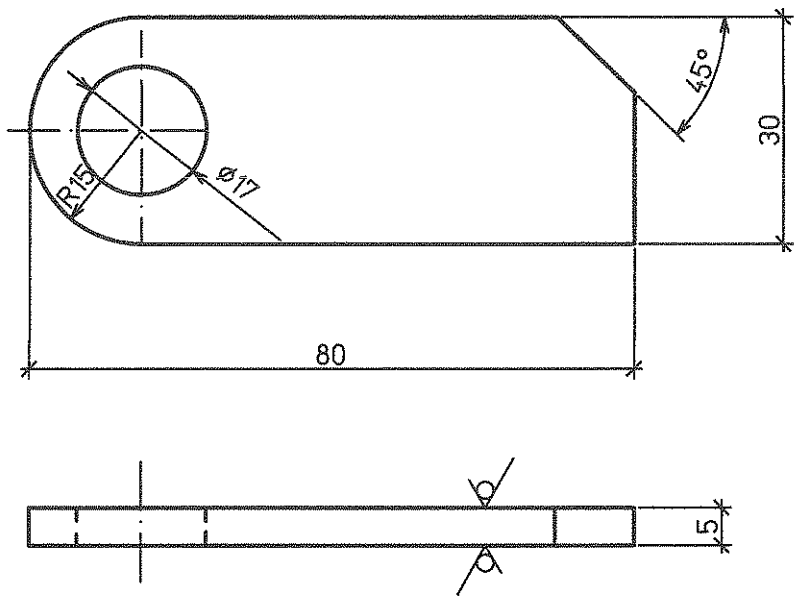

Спецификация деталей

Поз.	Обозначение	Наименование	Кол.	Материал	Масса, кг ед.	Масса, кг общ.	Примечание
1	ГОСТ 19903-74	Лист Б-ПН-0-5 м²	0,002	ст3сп5 ГОСТ 14637-89	39,25	0.08	

Итого: 0.08 кг

1 Сборочный чертеж лаза см. л.2.5
2 Изготовить две детали.

Взам. инв. №

Подпись и дата

Инв. № подл. 83751

Изм.	Кол.уч.	Лист	№док.	Подп.	Дата	1350.12.38А-30UHJ-1837-TD			
						Объекты III очереди строительства ЗАО СГК (ТЭЦ)			
						Трубопроводы машзала БВД в осях 16-28 в рядах А-В и внутристанционные трубопроводы	Стадия	Лист	Листов
							Р	2.10	
Н. контр.		Михеев			25.05.14	Нестандартное оборудование. Бак перелива масла V=2.5м³. Лаз. Ушко	ОТКРЫТОЕ АКЦИОНЕРНОЕ ОБЩЕСТВО ИНСТИТУТ ТЕПЛОЭЛЕКТРОПРОЕКТ НИЖНИЙ НОВГОРОД		
Проверил		Шкитилева			25.05.14				
Разработал		Михеев			5.06.14				

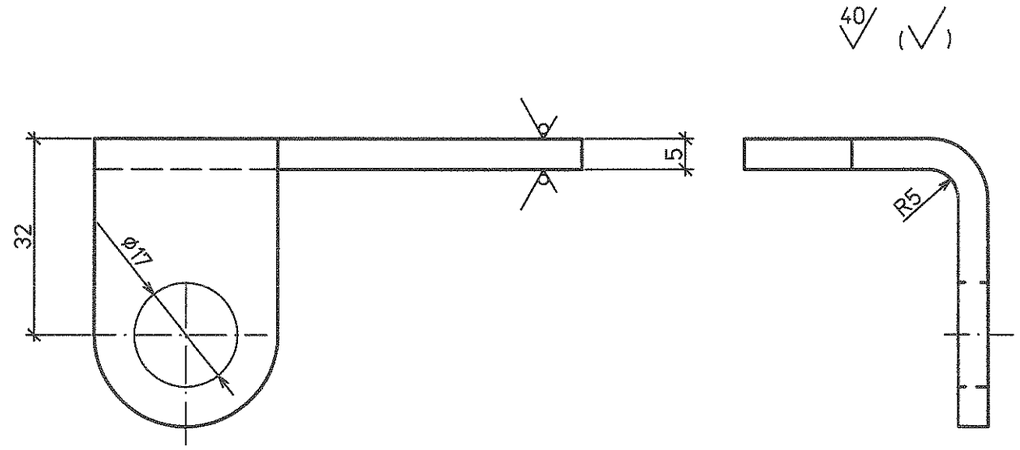

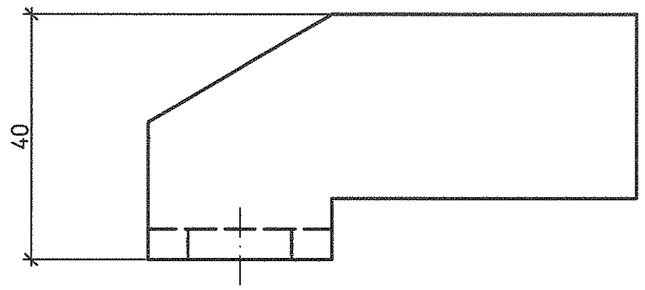

Спецификация деталей

Поз.	Обозначение	Наименование	Кол.	Материал	Масса, кг ед.	Масса, кг общ.	Примечание
1	ГОСТ 19903–74	Лист Б–ПН–0–5 м²	0,003	ст3сп5 ГОСТ 14637–89	39,25	0,12	

Итого: 0,12 кг

Развертка

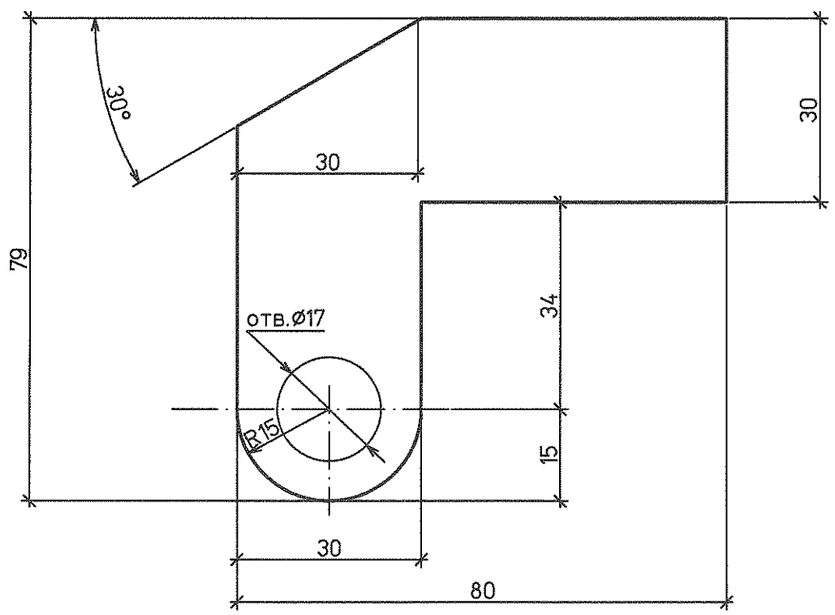

1 Сборочный чертеж лаза см. л.2.5

Изм.	Кол.уч.	Лист	№док.	Подп.	Дата	1350.12.38А–30UHJ–1837–TD			
						Объекты III очереди строительства ЗАО СГК (ТЭЦ)			
						Трубопроводы машзала БВД в осях 16–28 в рядах А–В и внутристанционные трубопроводы	Стадия	Лист	Листов
							Р	2.11	
Н. контр.		Михеев			12.05.14	Нестандартное оборудование. Бак перелива масла V=2,5м³. Лаз. Скоба правая	ОТКРЫТОЕ АКЦИОНЕРНОЕ ОБЩЕСТВО ИНСТИТУТ ТЕПЛОЭЛЕКТРОПРОЕКТ НИЖНИЙ НОВГОРОД		
Проверил		Шкитилева			15.05.14				
Разработал		Михеев			5.05.14				

Инв. № подл. | 83751 | Подпись и дата | Взам. инв. №

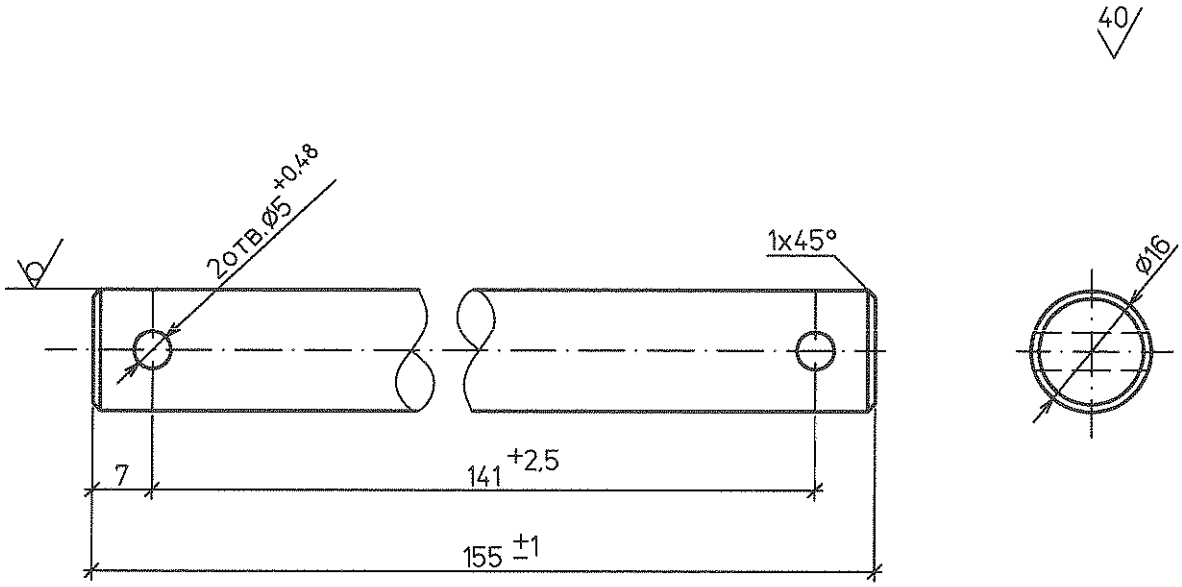

Спецификация деталей

Поз.	Обозначение	Наименование	Кол.	Материал	Масса, кг		Приме-чание
					ед.	общ.	
1	ГОСТ 2590-2006	Круг В-16 L=155	1	Ст3пс6 ГОСТ 1050-88	0,245	0,245	

Итого: 0,245 кг

1 Сборочный чертеж лаза см. л.2.5

Изм.	Кол.уч.	Лист	№док.	Подп.	Дата	1350.12.38А-30UHJ-1837-TD			
						Объекты III очереди строительства ЗАО СГК (ТЭЦ)			
						Трубопроводы машзала БВД в осях 16-28 в рядах А-В и внутристанционные трубопроводы	Стадия	Лист	Листов
							Р	2.12	
Н. контр.		Михеев			12.05.14	Нестандартное оборудование. Бак перелива масла V=2,5м³. Лаз. Ось	ОТКРЫТОЕ АКЦИОНЕРНОЕ ОБЩЕСТВО ИНСТИТУТ ТЕПЛОЭЛЕКТРОПРОЕКТ НИЖНИЙ НОВГОРОД		
Проверил		Шкитилева			12.05.14				
Разработал		Михеев			12.05.14				

Инв. № подл. | Подпись и дата | Взам. инв. №

83751

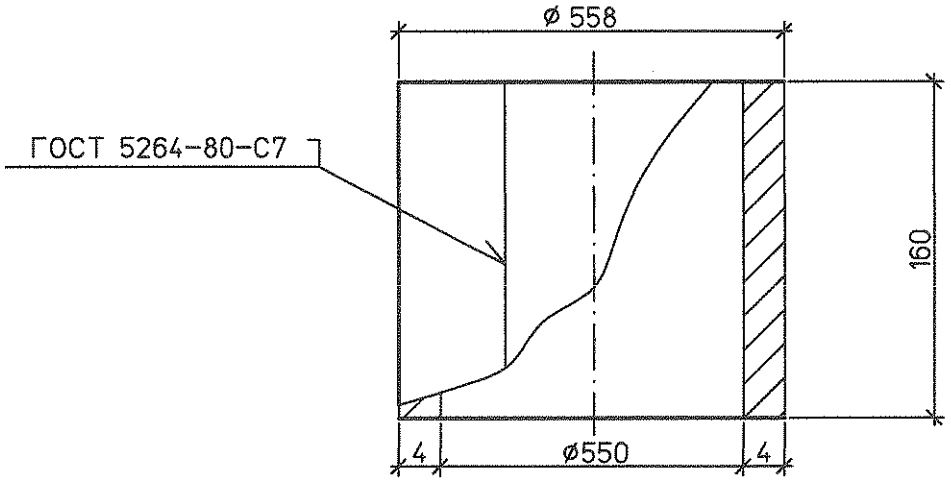

Развертка

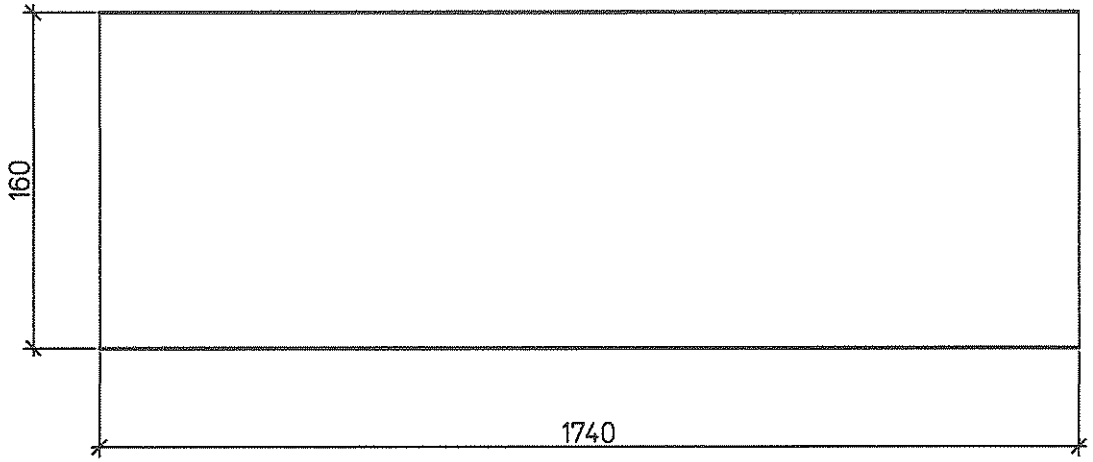

Спецификация деталей

Поз.	Обозначение	Наименование	Кол.	Материал	Масса, кг ед.	Масса, кг общ.	Примечание
1	ГОСТ 19903-74	Лист Б-ПН-О 4х1740х160	1	Ст3сп5 ГОСТ 14637-89	9,2	9,2	
	ГОСТ 9467-75	Наплавленный металл		Э42А		0,3	

Итого: 9,5 кг

1 Сборочный чертеж лаза см. л.2.5

Взам. инв. №

Подпись и дата

Инв. № подл. 83751

Изм.	Кол.уч.	Лист	№док.	Подп.	Дата
Н. контр.		Михеев			05.05.05
Проверил		Шкитилева			05.05.05
Разработал		Михеев			5.05.05

1350.12.38А-30UHJ-1837-TD

Объекты III очереди строительства
ЗАО СГК (ТЭЦ)

Трубопроводы машзала БВД в осях 16-28 в рядах А-В и внутристанционные трубопроводы

Нестандартное оборудование. Бак перелива масла V=2,5м³. Лаз. Обечайка

Стадия	Лист	Листов
Р	2.13	

ОТКРЫТОЕ АКЦИОНЕРНОЕ ОБЩЕСТВО ИНСТИТУТ ТЕПЛОЭЛЕКТРОПРОЕКТ НИЖНИЙ НОВГОРОД